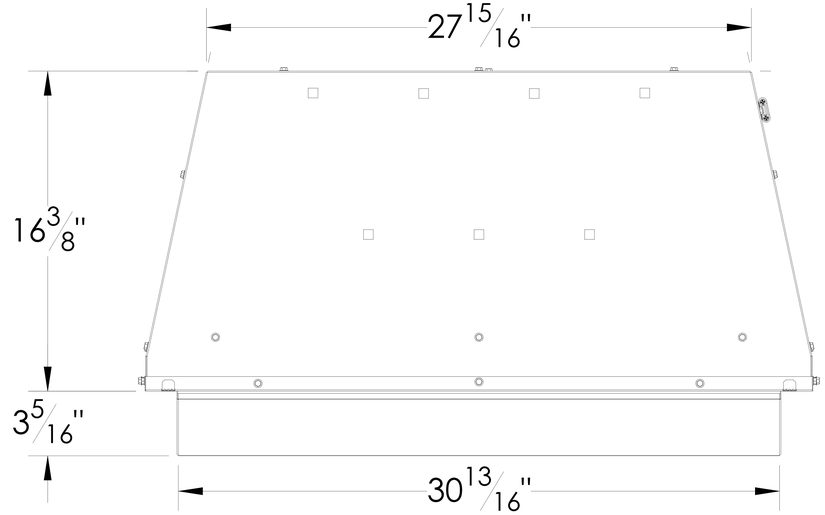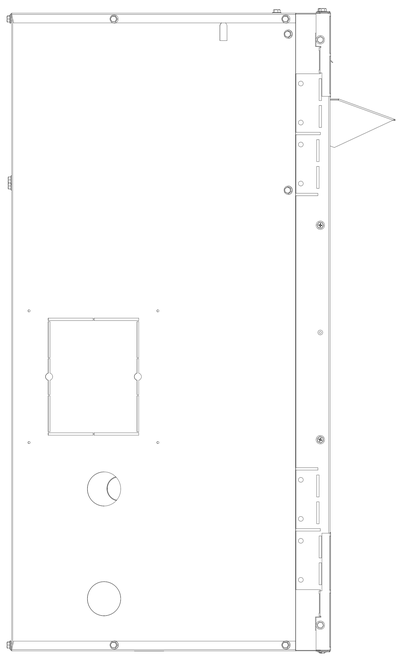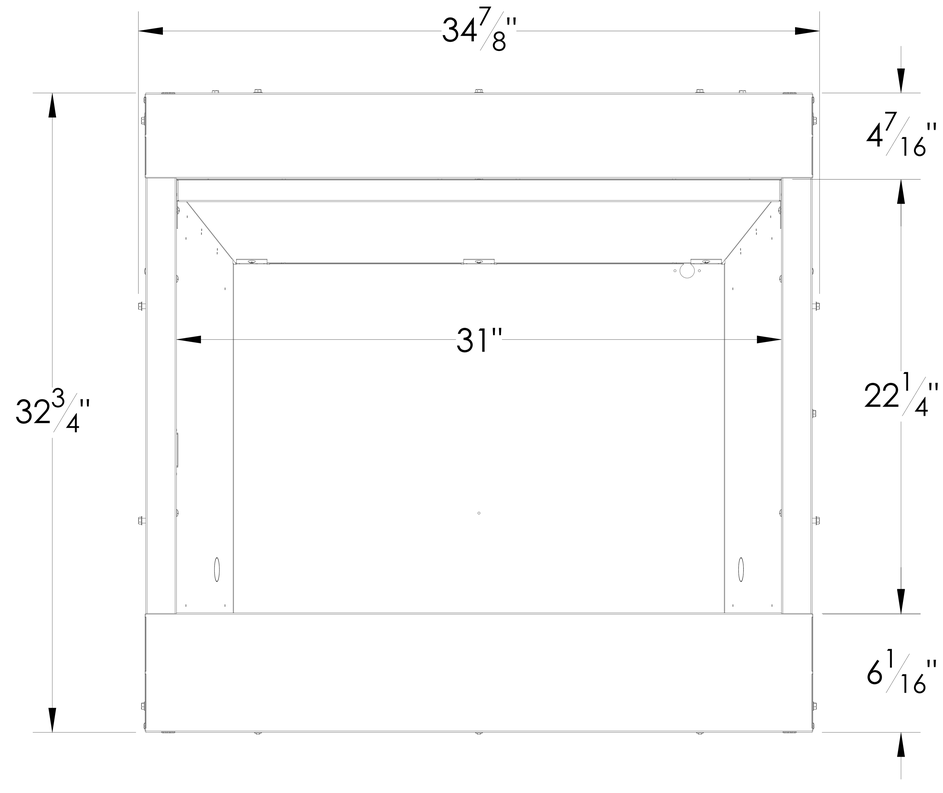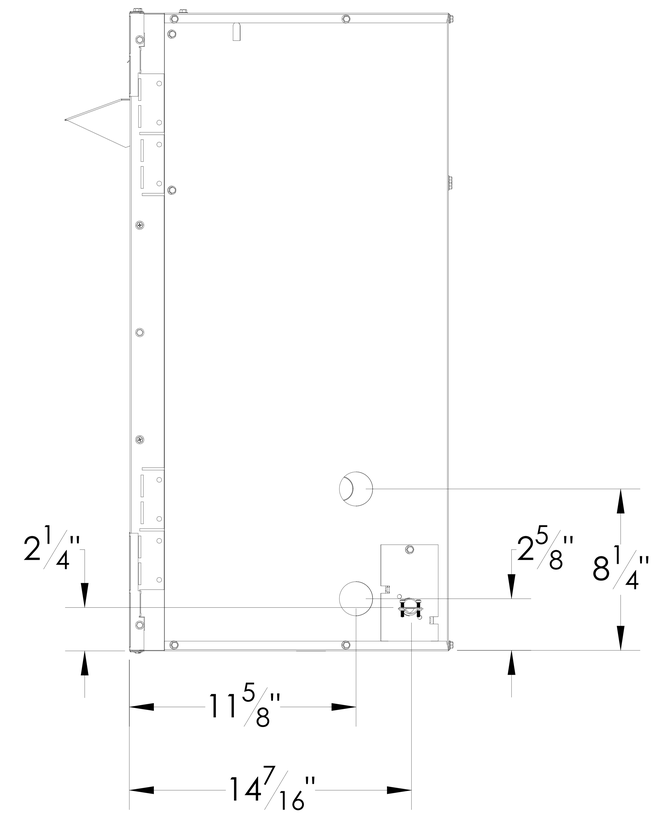VFD32FB0F
VFD32FB2MF