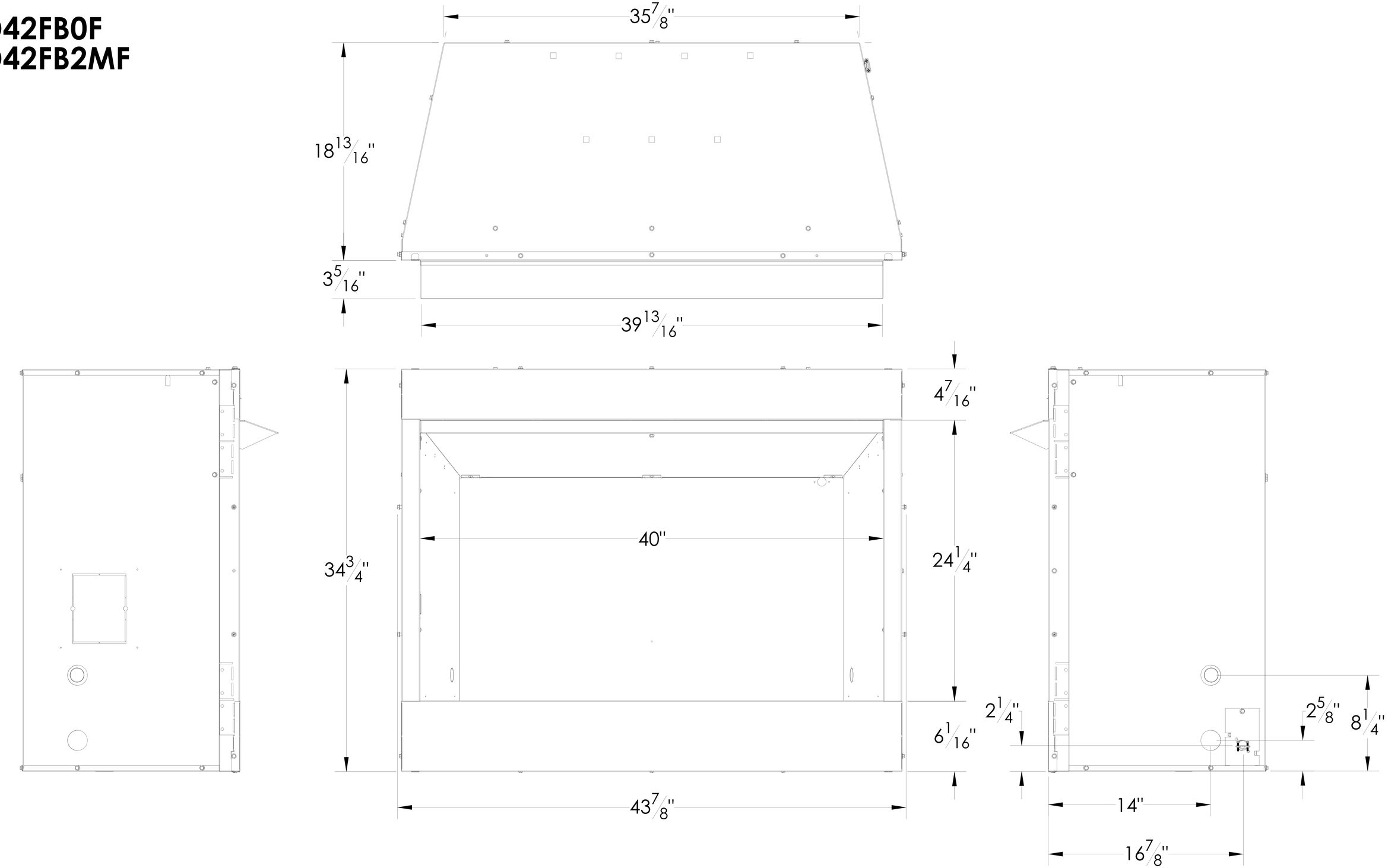VFD42FB0F
VFD42FB2MF